1740.00.00– Комплект кронштейна компрессора для двигателя 74051 на а/м КАМаз
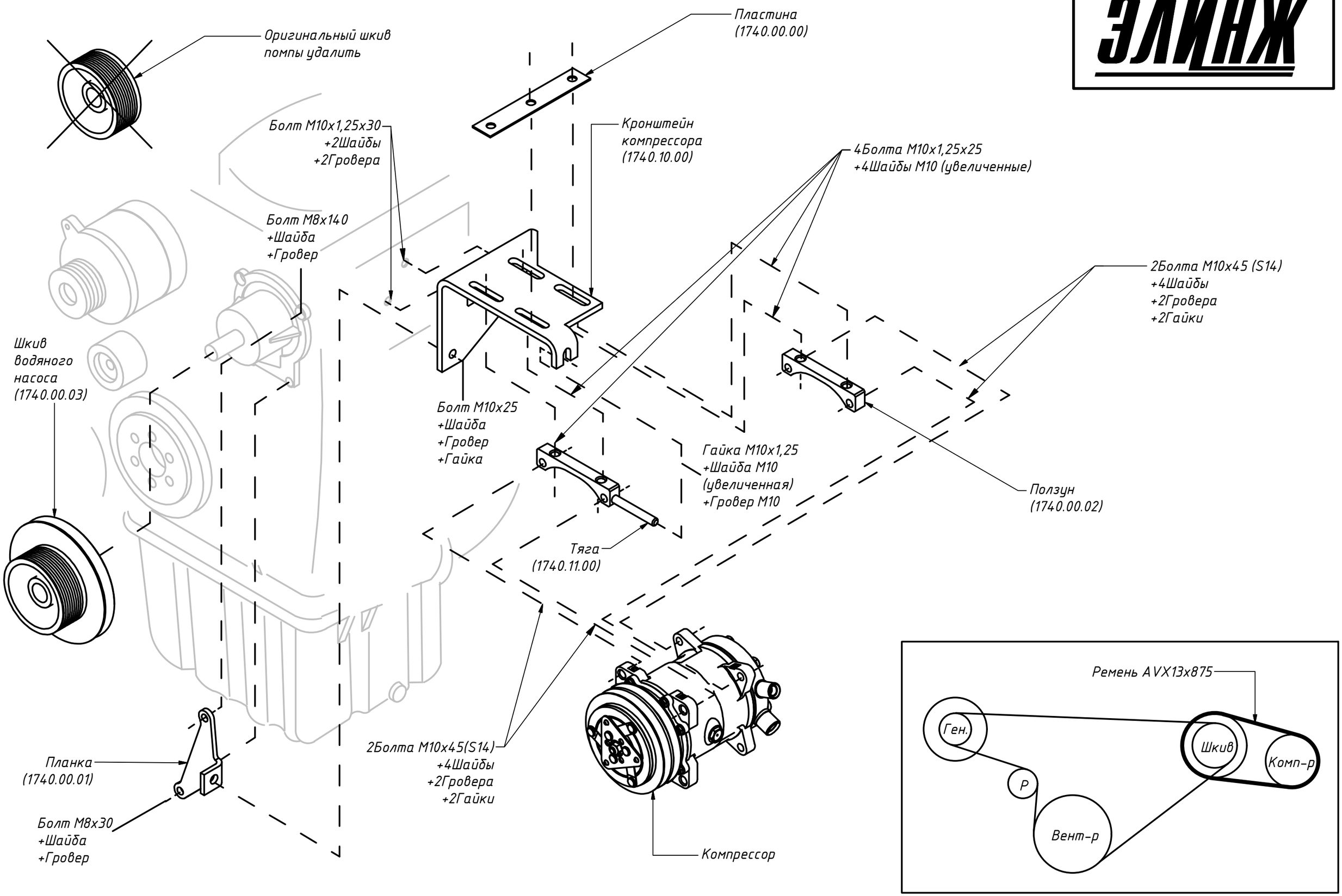
ХОЛДИНГ ЭЛИНЖ